ООО «ВОРОНЕЖСКИЙ ЗАВОД СЕЛЬХОЗМАШИН»

КАТАЛОГ ДЕТАЛЕЙ И СБОРОЧНЫХ ЕДИНИЦ

РАЗГРУЗЧИК ВАГОНА – ХОППЕРА РВХ-90

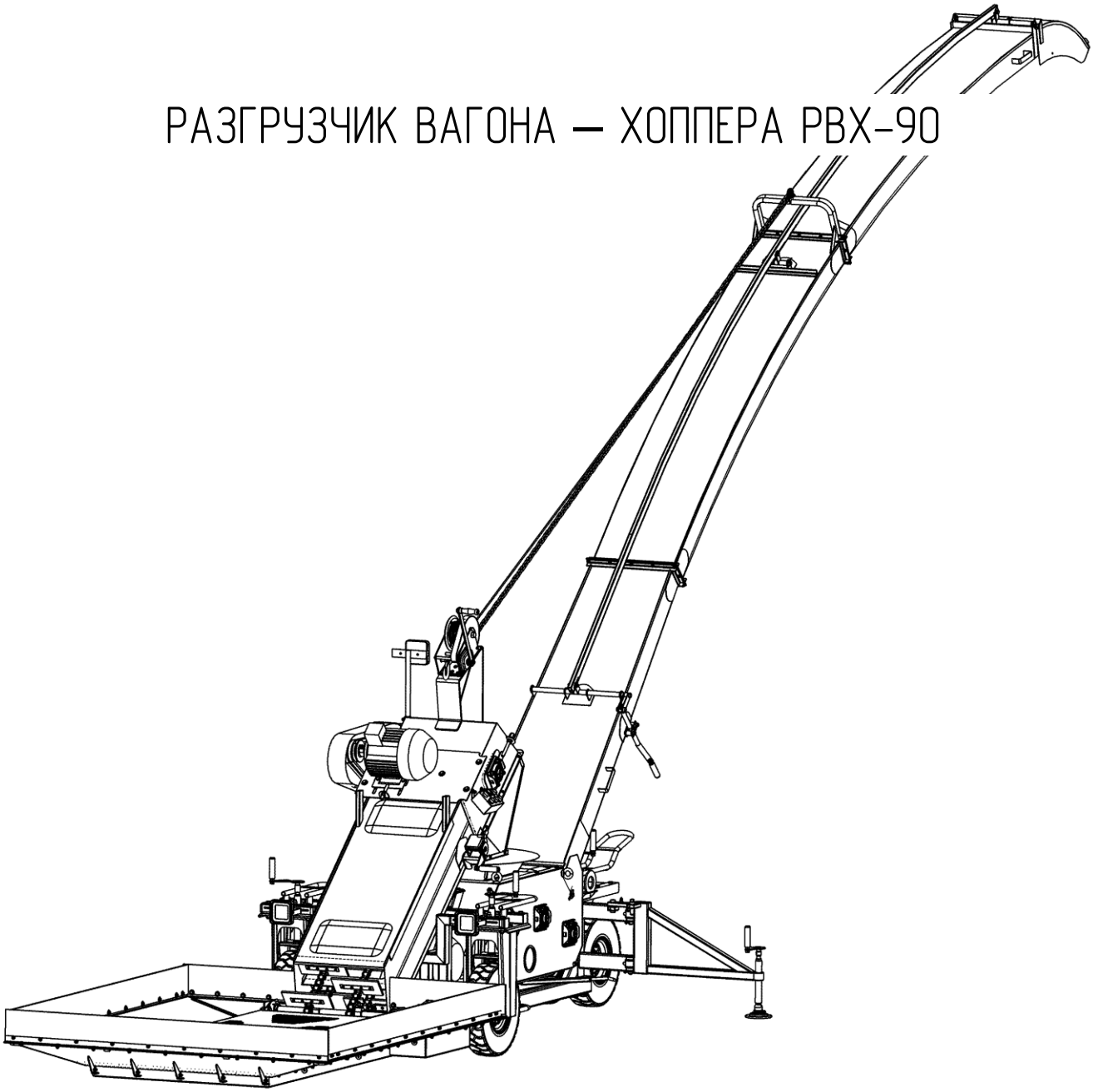

Воронеж 2023

ВВЕДЕНИЕ

Приведенная в каталоге номенклатура деталей охватывает все детали и сборочные единицы, которые могут потребоваться при эксплуатации и ремонте разгрузчика вагона — хоппера РВХ-90.

В каталог включены неразъёмные сборочные единицы (сварочные) без перечисления входящих в них деталей.

Каталог является справочным пособием при расчёте и составлении заявок на запасные части.

Для заказа необходимой детали (узла) достаточно найти на рисунке **номер этой детали** (узла), а по спецификации выписать **наименование**, **обозначение** и **необходимое количество** для заказа.

В связи с тем, что конструкция изделия постоянно совершенствуется, обозначения и внешний вид отдельных сборочных единиц и деталей могут отличаться от опубликованного материала.

Номер	Содержание	Страница
1	Введение	2
2	Разгрузчик вагона – хоппера РВХ-90	4
3	Рама и шасси	6
4	Шасси 1	8
5	Шасси 2	10
6	Бункер (часть 1)	12
7	Бункер (часть 2)	14
8	Транспортер	16
9	Цепной транспортёр (бункер), цепь скребковая, лебёдка, привод	18
10	Блок триммера	20
11	Труба триммера	22
12	Шкаф электрический и пульт	24
13	Перечень рекомендуемых запасных частей	26

ТЕХНИЧЕСКИЕ ХАРАКТЕРИСТИКИ

Наименование	Значение
Модель	РВХ-90
Производительность за 1 ч основного времени, т/ч	90
Масса, кг	1117
Габаритные размеры в рабочем положении (длина×ширина×высота), мм	10370×1795×4165
Габаритные размеры бункера (длина×ширина×высота), мм	2100×1795×162 (335)
Номинальная присоединяемая мощность, кВт	15,1

РАЗГРУЗЧИК ВАГОНА – ХОППЕРА РВХ-90 (рис. 1)

Номер	Наименование	Обозначение	Кол-во
1	Рама	РВХ.001.05.000	1
2	Шасси	РВХ.000.03.000.2	2
3	Шасси	ПЗК (ЖД) 000.04.000.2	1
4	Триммер	ПЗК 100.200.03.000	1
5	Труба	РВХ.000.08.000	1
6	Транспортер	РВХ.000.01.000	1
7	Бункер	РВХ.000.04.000	1

РАЗГРУЗЧИК ВАГОНА – ХОППЕРА рис. 1

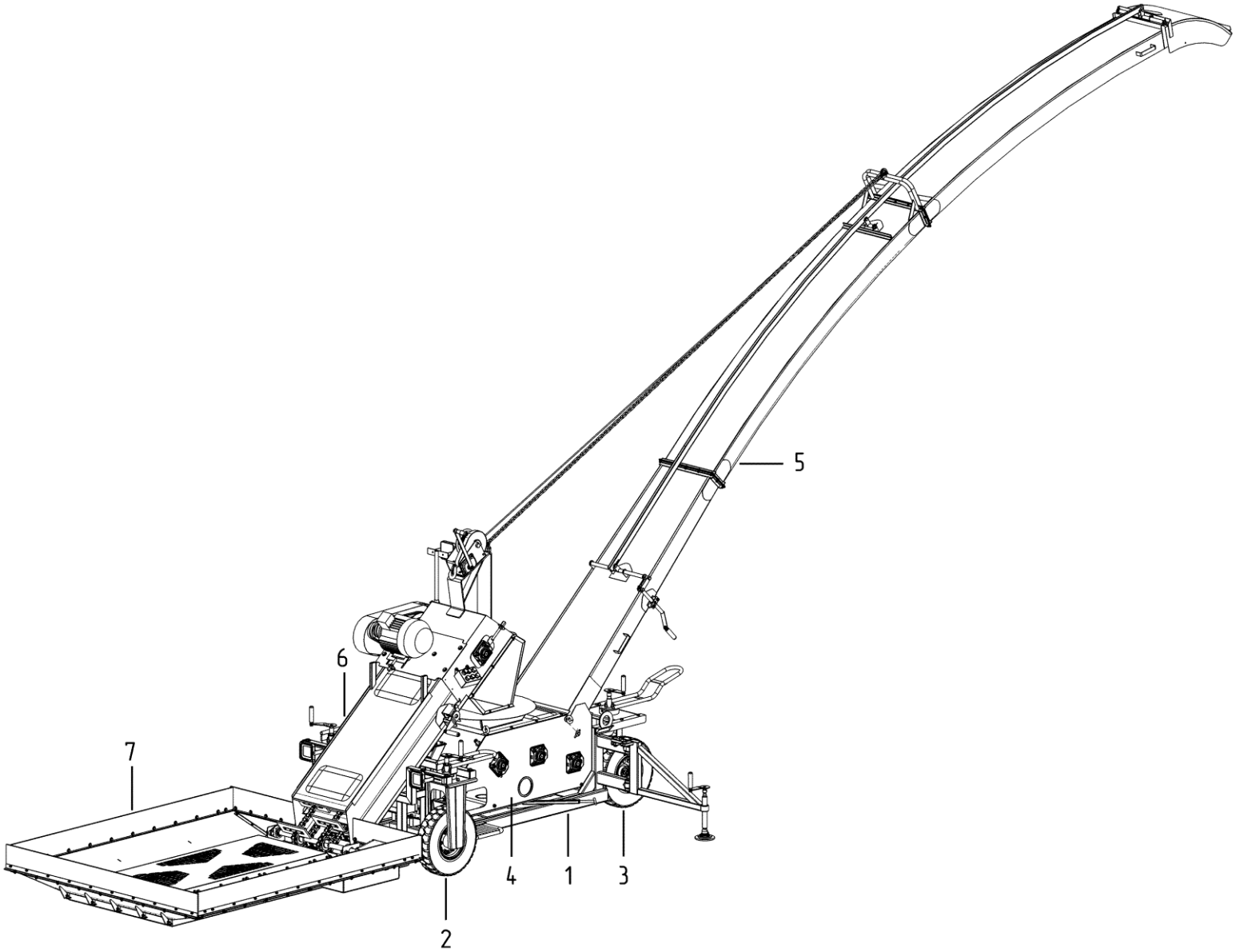

РАМА И ШАССИ (рис. 2)

Номер	Наименование	Обозначение	Кол-во
1	Рама	РВХ.001.05.000	1
2	Рама опоры левая	РВХ.000.05.07.01.01.000	1
3	Рама опоры правая	РВХ.000.05.07.01.01.000-01	1
4	Шасси 1	ПЗК (ЖД) 000.04.000.2	1
5	Шасси 2	РВХ.000.03.000.2	2
6	Опора	РВХ.000.05.07.03.000	1
7	Винт в сборе	РВХ.000.05.07.04.000	1
8	Рычаг подъема-опускания	РВХ.000.015.000	5
9	Палец	РВХ.000.05.07.609	2
10	Палец	РВХ.000.05.07.608	4
	Шайба А.20.37 ГОСТ 11371-78		12
	Шплинт 6,3х50.4 ГОСТ 397-79		4
11	Шаровая опора ваз 2101		2
12	Заглушка 50х50 черная		4
13	Прожектор 30 Вт		2
14	Трос ⌀3 мм	L=300 мм	2
	Зажим для троса 3 мм		4
15	Болт М10-6дх25.099 (S16) ГОСТ 7798-70		4
	Гайка М10-6Н.099(S16) ГОСТ 5915-70		4
	Шайба 10Л 099 ГОСТ 6402-70		8
16	Болт М10-6дх25.099 (S16) ГОСТ 7798-70		4
	Гайка М10-6Н.099(S16) ГОСТ 5915-70		4
	Шайба 10Л 099 ГОСТ 6402-70		4
17	Болт М12-6дх80 ГОСТ 7798-70		8
	Гайка М12-6Н ГОСТ 5915-70		8
	Шайба А 12.37 ГОСТ 6958-78		8
	Шайба 12Л ГОСТ 6402-70		8
18	Болт М12-6дх30 (S18) ГОСТ 7798-70		4
	Гайка М12-6Н ГОСТ 5915-70		4
	Шайба 12Л ГОСТ 6402-70		4
20	**Фиксатор триммера**		**1**
21	Кронштейн	РВХ.000.05.04.000	1
22	Лента	ПЗС 000.01.030	1
23	Рукоятка	РВХ.000.05.05.000	1
24	Накладка тормозная 150х30х7,5	ПЗС 000.01.002	1
25	Заклепка 4х12. 35.Д18.011 ГОСТ 10301-80		2

РАМА И ШАССИ рис. 2

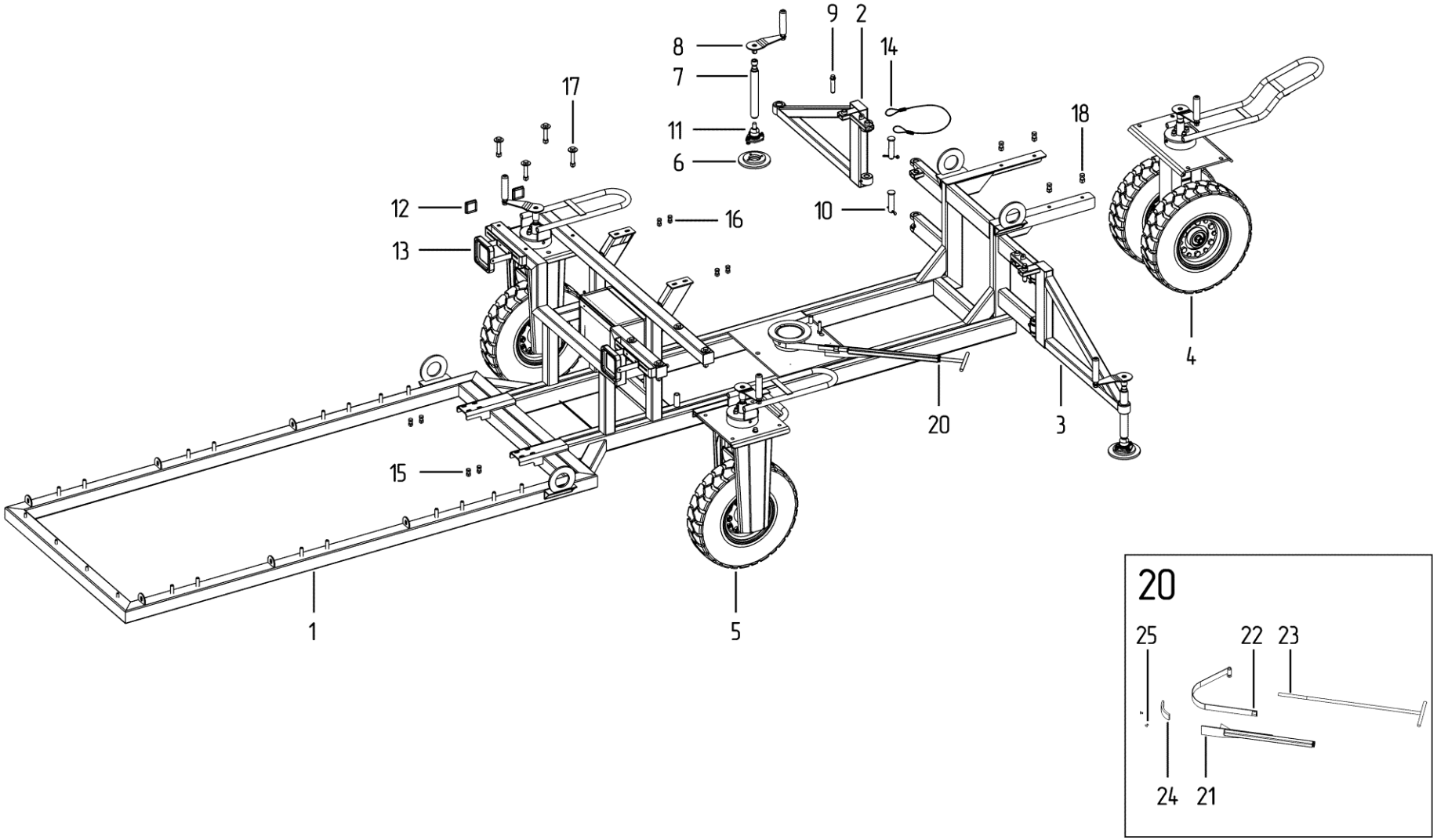

ШАССИ 1 (рис. 3)

Номер	Наименование	Обозначение	Кол-во
1	Рычаг-кобра	ПЗС 000.04.010	1
2	Вилка	ПЗС (ЖД) 000.04.020.1	1
3	Стойка	ПЗС (ЖД) 000.04.030.2	1
4	Рычаг подъема-опускания	РВХ.000.015.000	1
5	Винт в сборе	ПЗК 000.04.060	1
6	Лист опорный	РВХ.000.05.06.000	1
7	Гайка специальная	ЗП 01.101	1
8	Сепаратор	ПЗС 000.04.402	1
9	Ступица	ПЗК (ЖД) 000.04.070	2
10	Ролик	ПЗС 000.04.050	2
11	Втулка	ПЗК (ЖД) 000.04.801	2
12	Шарик	7,938-20 ГОСТ 3722-81	24
13	Подшипник	8204 ГОСТ 7872-89	1
14	Подшипник	80305 ГОСТ 7242-81	4
15	Диск 3.00D-8 ET-0		2
16	Кольцо	А62.50 ХГА ГОСТ 13943-86	4
17	Шплинт	6,3х50.4 ГОСТ 397-79	1
18	Шайба А.20.37.019 ГОСТ 11371-78		1
19	Гайка М12-6Н(S18) ГОСТ 5915-70		4
	Шайба 12Л ГОСТ 6402-70		4
20	Шпилька М10 DIN 975, L=170 мм	ПЗС 000.04.621	1
	Гайка М10-6Н ГОСТ 5915-70		4
21	Гайка М16-6Н ГОСТ 5915-70		2
	Шайба 16Л ГОСТ 6402-70		2
	Шайба А.16.37 ГОСТ 11371-78		2
22	Болт М14х45		12
	Гайка М14-6Н ГОСТ 5915-70		12
	Шайба 14Л ГОСТ 6402-70		12
	Болт М10-6дх25 (S16) ГОСТ 7798-70		12
	Гайка М10-6Н (S16) ГОСТ 5915-70		12
	Шайба 2 10 ГОСТ 6402-70		12
23	Автошина 5.00-8 10PR TTF QH201		2

ШАССИ 1 рис. 3

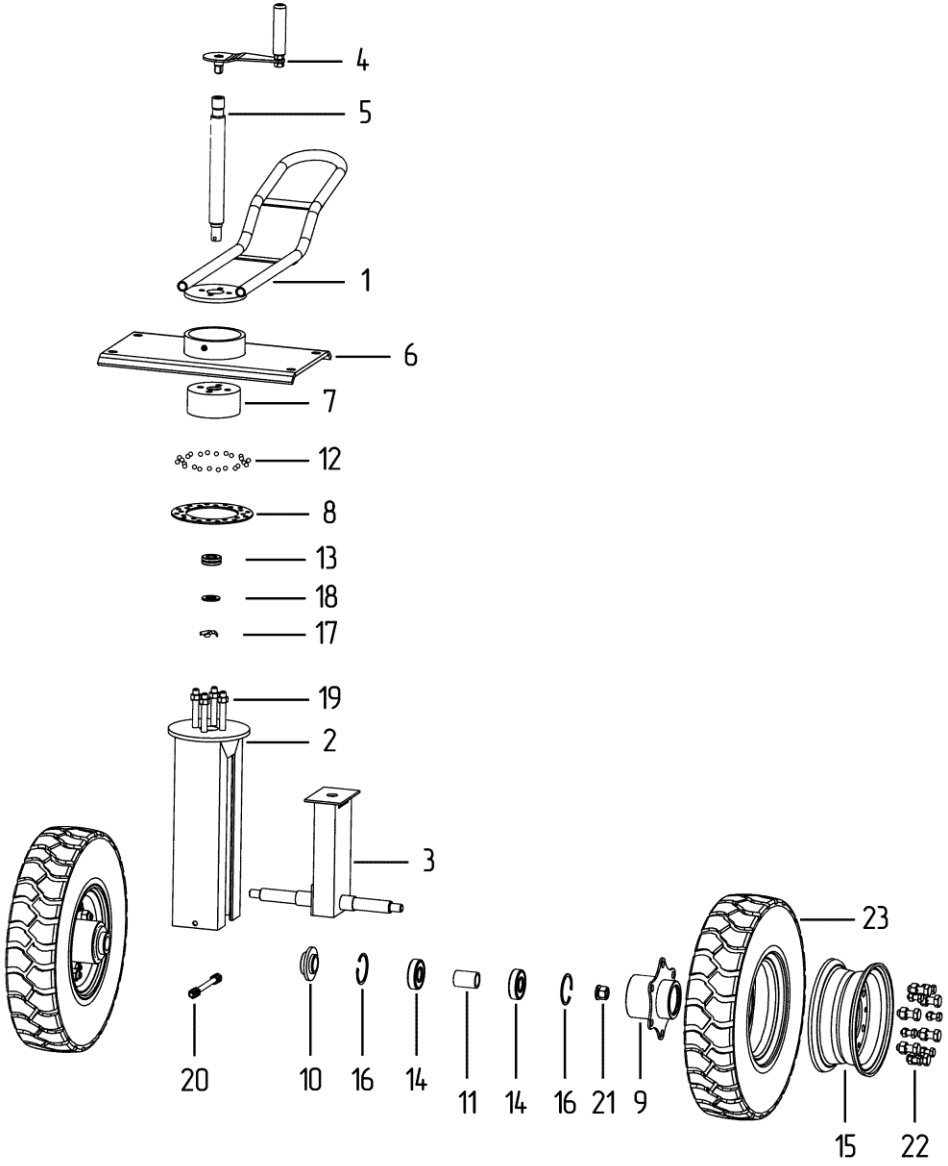

ШАССИ 2 (рис. 4)

Номер	Наименование	Обозначение	Кол-во
1	Рычаг-кобра	РВХ.000.03.050.000	1
2	Вилка	РВХ.000.03.010.000	1
3	Стойка	РВХ.000.03.020.000	1
4	Рычаг подъема-опускания	РВХ.000.015.000	1
5	Винт в сборе	РВХ.000.03.030.000	1
6	Лист опорный	РВХ.000.05.03.000	1
7	Гайка специальная	ЗП 01.101	1
8	Сепаратор	ПЗС 000.04.402	1
9	Палец	РВХ.000.05.07.609	1
10	Ступица	РВХ.000.03.040.000	2
11	Ось	РВХ.000.03.601	1
12	Втулка	РВХ.000.03.801	1
13	Втулка	РВХ.000.03.802	2
14	Шарик	7,938-20 ГОСТ 3722-81	24
15	Подшипник	8204 ГОСТ 7872-89	1
16	Подшипник	80305 ГОСТ 7242-81	2
17	Диск 3.00D-8 ET-0		1
18	Автошина 5.00-8 10PR TTF QH201		1
19	Кольцо	А62.50 ХГА ГОСТ 13943-86	2
20	Шплинт	6,3х50.4 ГОСТ 397-79	1
21	Трос ⌀3 мм	L=300 мм	1
	Зажим для троса 3 мм		4
22	Шайба А.20.37.019 ГОСТ 11371-78		1
23	Шайба	РВХ.000.03.401	4
24	Гайка М16-6Н ГОСТ 5915-70		2
	Шайба 16Л ГОСТ 6402-70		2
25	Болт М14-6gх38 ГОСТ 7798-70		6
	Гайка М14-6Н ГОСТ 5915-70		6
	Шайба 14Л ГОСТ 6402-70		6
	Болт М10х1,25-6gх25 (S16) ГОСТ 7798-70		6
	Гайка М10х1,25-6Н (S16) ГОСТ 5915-70		6
	Шайба 2 10 ГОСТ 6402-70		6
26	Гайка М12-6Н(S18) ГОСТ 5915-70		4
	Шайба 12Л ГОСТ 6402-70		4

ШАССИ 2 рис. 4

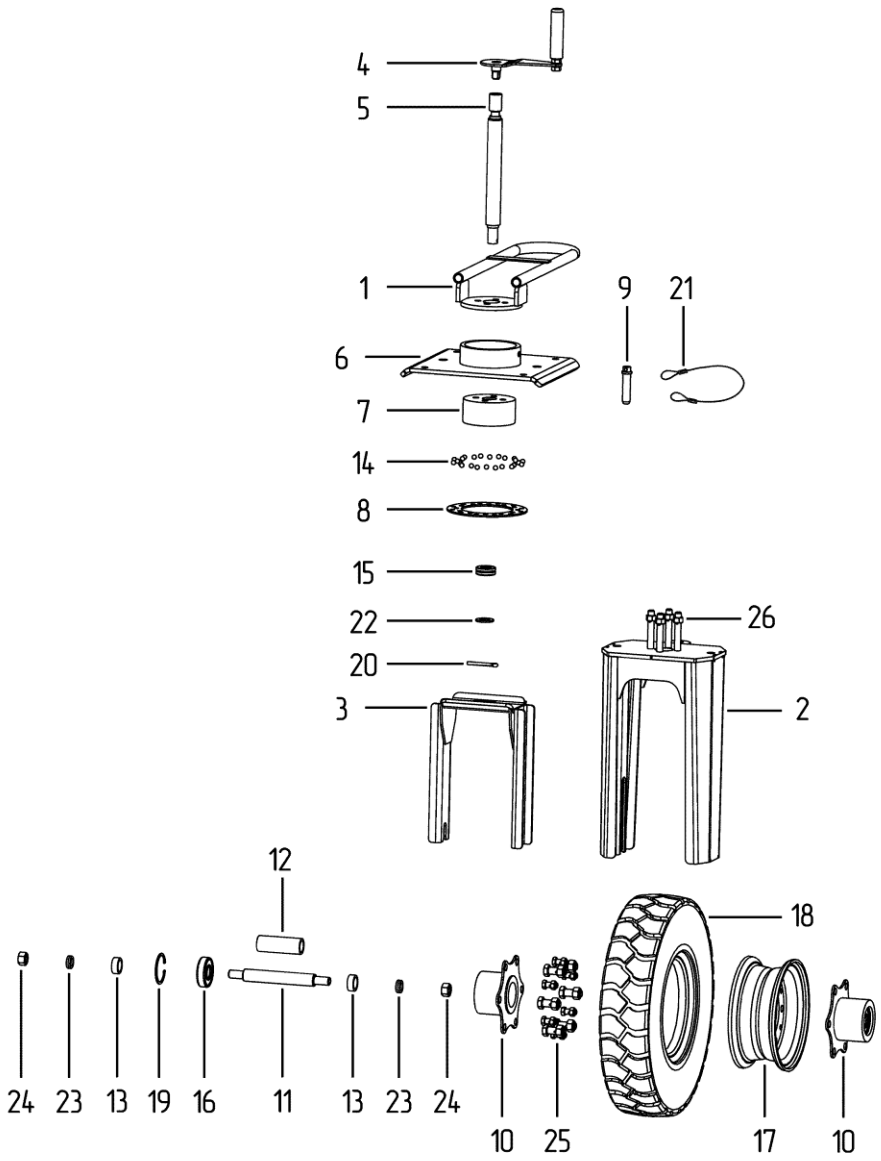
4
5
1
9
21
6
7
14
8
15
22
26
20
3
2
12
18
24
23
13
19
16
11
13
23
24
10
25
17
10

БУНКЕР (часть 1) (рис. 5)

Номер	Наименование	Обозначение	Кол-во
1	Дно	РВХ.002.04.401	1
2	Боковина правая	РВХ.002.04.402	1
3	Боковина левая	РВХ.002.04.403	1
4	Стенка задняя	РВХ.000.04.406	1
5	Боковина косая	РВХ.002.04.404	1
6	Боковина косая	РВХ.002.04.404-01	1
7	Уголок передний	РВХ.002.04.409	1
8	Уголок передний	РВХ.002.04.409-01	1
9	Уголок продольный	РВХ.002.04.408	2
10	Уголок задний	РВХ.002.04.407	1
11	Лента трансп.	РВХ.002.04.003	1
12	Лента трансп.	РВХ.002.04.001	2
13	Лента трансп.	РВХ.002.04.002	2
14	Болт М8-6дх16 ГОСТ 7798-70		38
	Гайка М8-6Н ГОСТ 5915-70		38
	Шайба 8Л ГОСТ 6402-70		38
15	Болт М8-6дх25 ГОСТ 7798-70		44
	Гайка М8-6Н ГОСТ 5915-70		44
	Шайба А 8.37 ГОСТ 6958-78		44
	Шайба А.8.37 ГОСТ 11371-78		44
16	Болт М8-6дх16 ГОСТ 7798-70		20
	Гайка М8-6Н ГОСТ 5915-70		20
	Шайба 8Л ГОСТ 6402-70		20
17	Гайка М8-6Н ГОСТ 5915-70		4
	Шайба С.8.37 ГОСТ 11371-78		4
	Шайба 8Л ГОСТ 6402-70		4
18	Болт М8-6дх16 ГОСТ 7798-70		6
	Гайка М8-6Н ГОСТ 5915-70		6
	Шайба 8Л ГОСТ 6402-70		6
19	Болт мебельный М10х30		2
	Гайка М10		2
	Шайба С 14.37 ГОСТ 10450-78		2
20	Гайка М8-6Н ГОСТ 5915-70		5
	Шайба А.8.37.019 ГОСТ 11371-78		5
	Шайба А.10 ГОСТ 11371-78		5
	Шайба 8Л ГОСТ 6402-70		5
	Палец	РВХ.001.00.604	5

БУНКЕР (часть 1) рис. 5

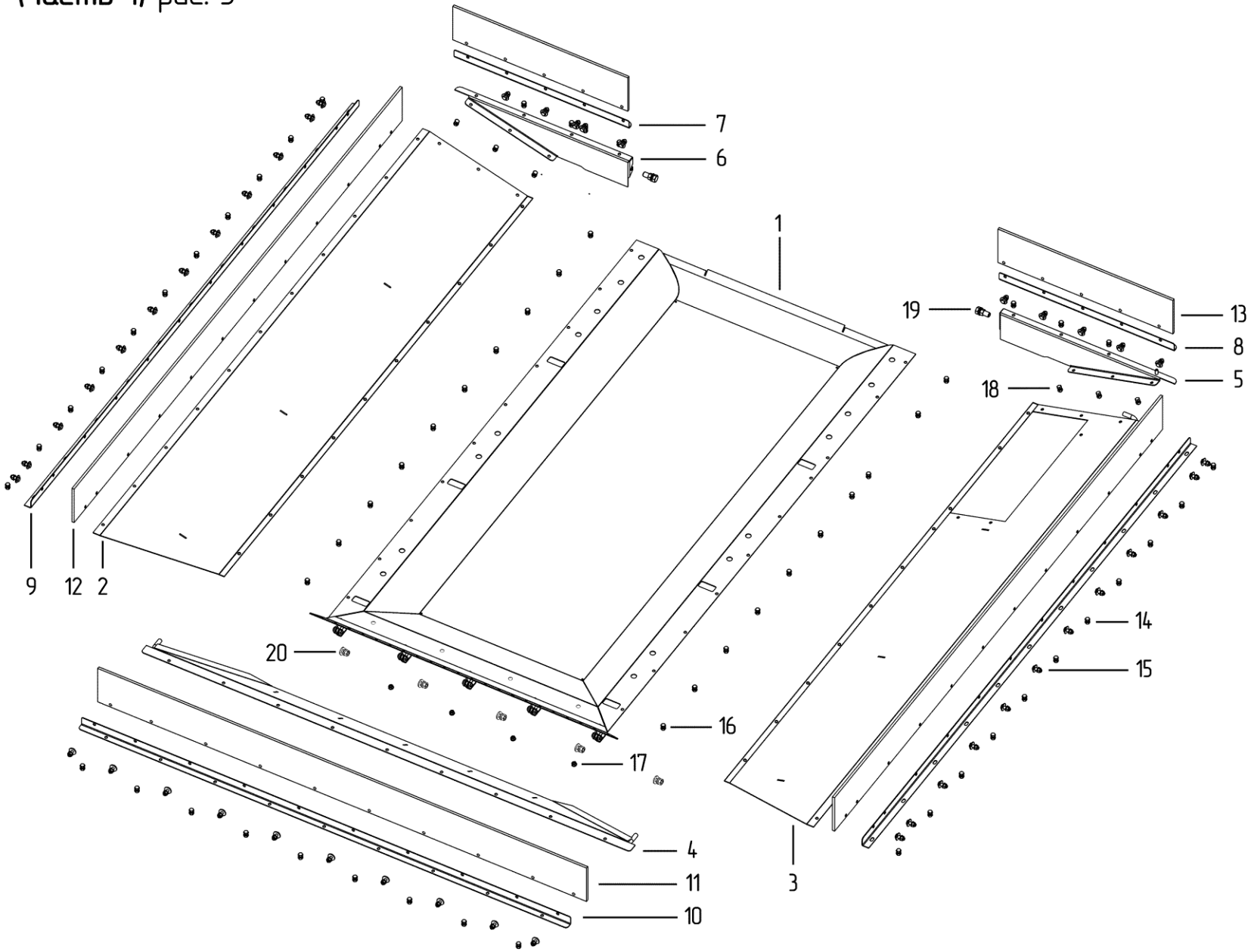

БУНКЕР (часть 2) (рис. 6)

Номер	Наименование	Обозначение	Кол-во
1	Кронштейн вала транспортера	РВХ.000.013.000	1
2	Кронштейн натяжной	РВХ.000.06.000-01	2
3	Уголок под ось поддерживающую	РВХ.001.00.408	2
4	Уголок под вал транспортера	РВХ.001.00.401.1	1
5	Кронштейн натяжной	РВХ.000.06.000.1	1
6	Кронштейн натяжной	РВХ.000.06.000	1
7	Кронштейн	РВХ.002.015.403	1
8	Кронштейн	РВХ.002.015.402	5
9	Решетка	РВХ.002.015.010.000	4
10	Решетка задняя	РВХ.002.015.020.000	1
11	Лист верхний	РВХ.002.015.401	1
12	Вал натяжной транспортерный	РВХ.001.00.602	1
13	Вал натяжной бункерный	РВХ.001.00.601	1
14	Ось поддерживающая	РВХ.001.00.604	1
15	Вал ведомый	РВХ.001.00.603	1
16	Обечайка	РВХ.002.014.403	1
17	Крышка	РВХ.002.014.401	1
18	Обечайка	РВХ.002.014.402	1
19	Накладка	РВХ.002.014.406	2
20	Накладка	РВХ.002.014.407	2
21	Прокладка	РВХ.000.04.004	1
22	Прокладка	РВХ.000.04.005	1
23	Кронштейн	РВХ.002.014.404	2
24	Кронштейн	РВХ.002.014.405	1
25	Звездочка	Н.023.211-02	2
26	Звездочка	3С 1041 (ø32)	4
27	Звездочка Z19 в сборе	РВХ.000.016.000	1
28	Звездочка Z14 в сборе	РВХ.000.017.000	1
29	Шпонка 8х7х60		6
	Винт А.М8-6gх20 ГОСТ 8878-93		6
30	Шпонка 8х7х35		2
	Болт М8х30		2
	Шайба	РВХ.001.00.402	2
31	Подшипниковый узел	UCFL 206	8
32	Подшипник	UC 206	2
33	Цепь	ПР-19,05-3180 L=876,3	1
34	Цепной транспортер	РВХ.002.04.000	1
35	Болт М16-6gх45 ГОСТ 7798-70		16
	Гайка М16-6Н ГОСТ 5915-70		16
	Шайба 16Л ГОСТ 6402-70		16
36	Гайка М12-6Н ГОСТ 5915-70		16
	Шайба 12Л ГОСТ 6402-70		16
	Шайба	РВХ.001.00.404	16
37	Болт М8-6gх16 ГОСТ 7798-70		5
	Гайка М8-6Н ГОСТ 5915-70		5
	Шайба 8Л ГОСТ 6402-70		5
38	Болт М6-6gх16 ГОСТ 7798-70		7
	Гайка М6-6Н ГОСТ 5915-70		7
	Шайба 6Л ГОСТ 6402-70		7
39	Гайка М12х1,25-6Н(S18) ГОСТ 5915-70		8
	Шайба 12Л ГОСТ 6402-70		8
40	Болт М8-6gх20 ГОСТ 7798-70		24
	Гайка М8-6Н ГОСТ 5915-70		24
	Шайба А 8.37 ГОСТ 6958-78		24
	Шайба 8Л ГОСТ 6402-70		36
41	Болт М8-6gх16 ГОСТ 7798-70		4
	Гайка М8-6Н ГОСТ 5915-70		4
	Шайба 8Л ГОСТ 6402-70		4

БУНКЕР (часть 2) рис. 6

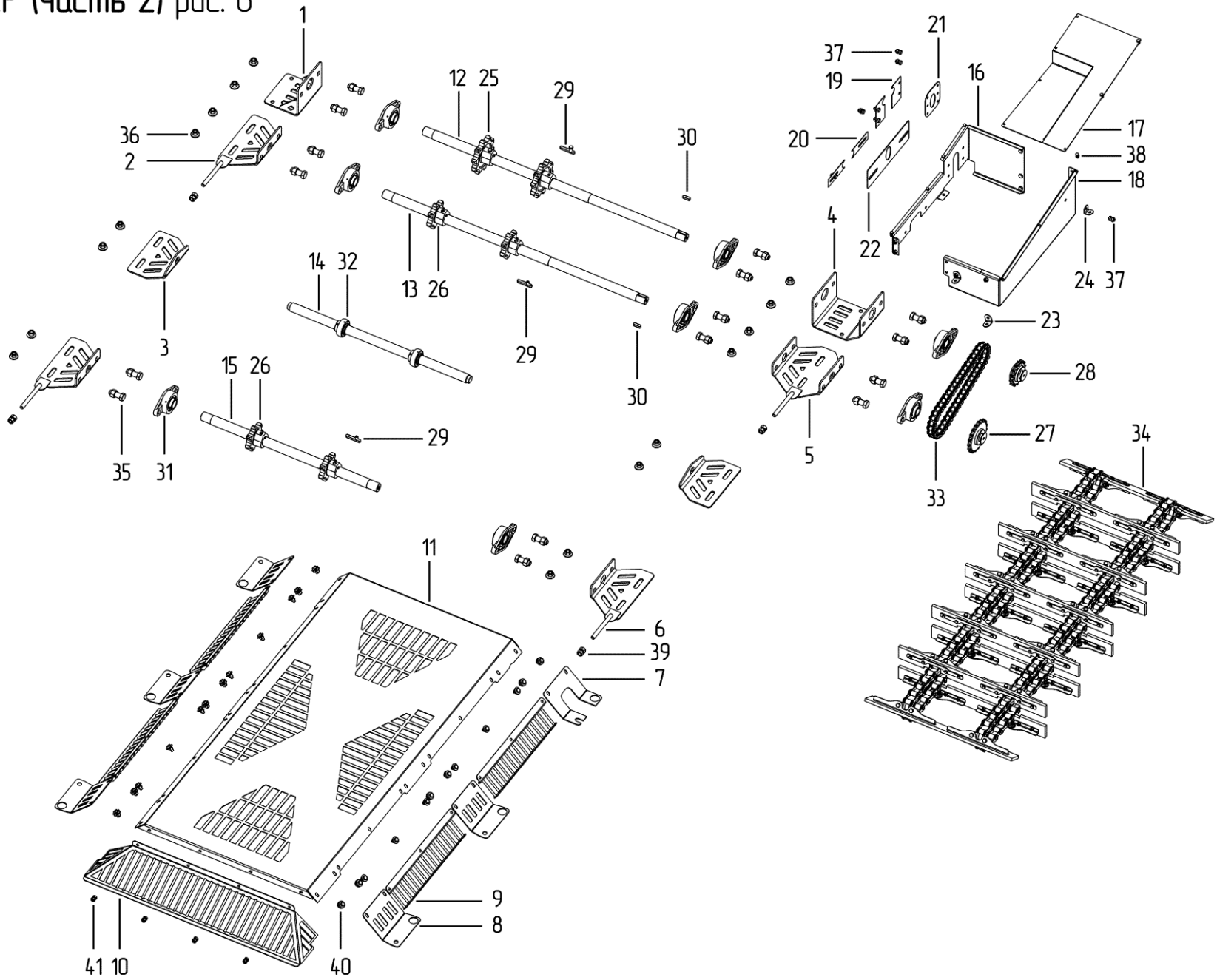

ТРАНСПОРТЕР (рис. 7)

Номер	Наименование	Обозначение	Кол-во
1	Корпус транспортера выгрузки	РВХ.000.01.010.000	1
2	Переходник	РВХ.000.010.000	1
3	Обечайка	РВХ.000.010.404	1
4	Площадка	ПЗС 150.02.260.1	1
5	Рамка	ПЗС 000.02.060	1
6	Ограждение	ПЗК-В 000.02.095-01	1
7	Цепной транспортер 17 скребков ТРД-38-4000	L=3876 мм	2
8	Кронштейн	ПЗС МР 000.03.420.1	1
9	Основание съемника	ПЗК 000.03.403	2
10	Натяжитель	ПЗК 000.03.160	2
11	Натяжитель	ПЗС 000.03.011.260	2
12	Привод в сборе	ПЗК-В. 60.02.080	1
13	Лебедка	РВХ.000.012.000	1
14	Пульт	РВХ.000.011.000	1
15	Лебёдка барабанная BHW 2600		1
16	Прожектор 30 Вт		1
17	Электродвигатель	АИР112МВ6-4 кВт 1000 об/мин	1
18	Подшипниковый узел	UCF 206	2
19	Болт М6-6gх16 ГОСТ 7798-70		6
	Гайка М6-6Н ГОСТ 5915-70		6
	Шайба А 6.37 ГОСТ 6958-78		6
	Шайба 6Л ГОСТ 6402-70		6
20	Болт М6-6gх20 ГОСТ 7798-70		4
	Гайка М6-6Н ГОСТ 5915-70		4
	Шайба А 6.37 ГОСТ 6958-78		4
21	Болт М8-6gх25 ГОСТ 7798-70		7
	Гайка М8 ГОСТ 5915-70		7
	Шайба 8 ГОСТ 6958-78		6
	Шайба 8Л ГОСТ 6402-70		7
22	Болт М10-6gх40.099 (S16) ГОСТ 7798-70		4
	Гайка М10-6Н.099(S16) ГОСТ 5915-70		4
	Шайба А 10.37.099 ГОСТ 6958-78		4
	Шайба 10Л 099 ГОСТ 6402-70		4
23	Болт М10-6gх25.099 ГОСТ 7798-70		5
	Гайка М10-6Н.099(S16) ГОСТ 5915-70		5
	Шайба А 10.37.099 ГОСТ 6958-78		5
	Шайба 10Л 099 ГОСТ 6402-70		5
24	Гайка М12х1,25-6Н (S18) ГОСТ 5915-70		2
	Шайба 12 ГОСТ 6958-78		2
25	Гайка М8-6Н ГОСТ 5915-70		4
	Шайба А 8.37 ГОСТ 6958-78		4
	Шайба 8Л ГОСТ 6402-70		4
26	Гайка М12-6Н.019 ГОСТ 5915-70		8
	Шайба 12 019 ГОСТ 6402-70		8
27	Гайка соединительная (муфта) М12		2
	Гайка М12-6Н.019 ГОСТ 5915-70		2
	Шайба А.12.37.019 ГОСТ 11371-78		2
28	Трос ⌀3 мм	L=6300 мм	1
	Зажим для троса 3 мм		1

ТРАНСПОРТЕР рис. 7

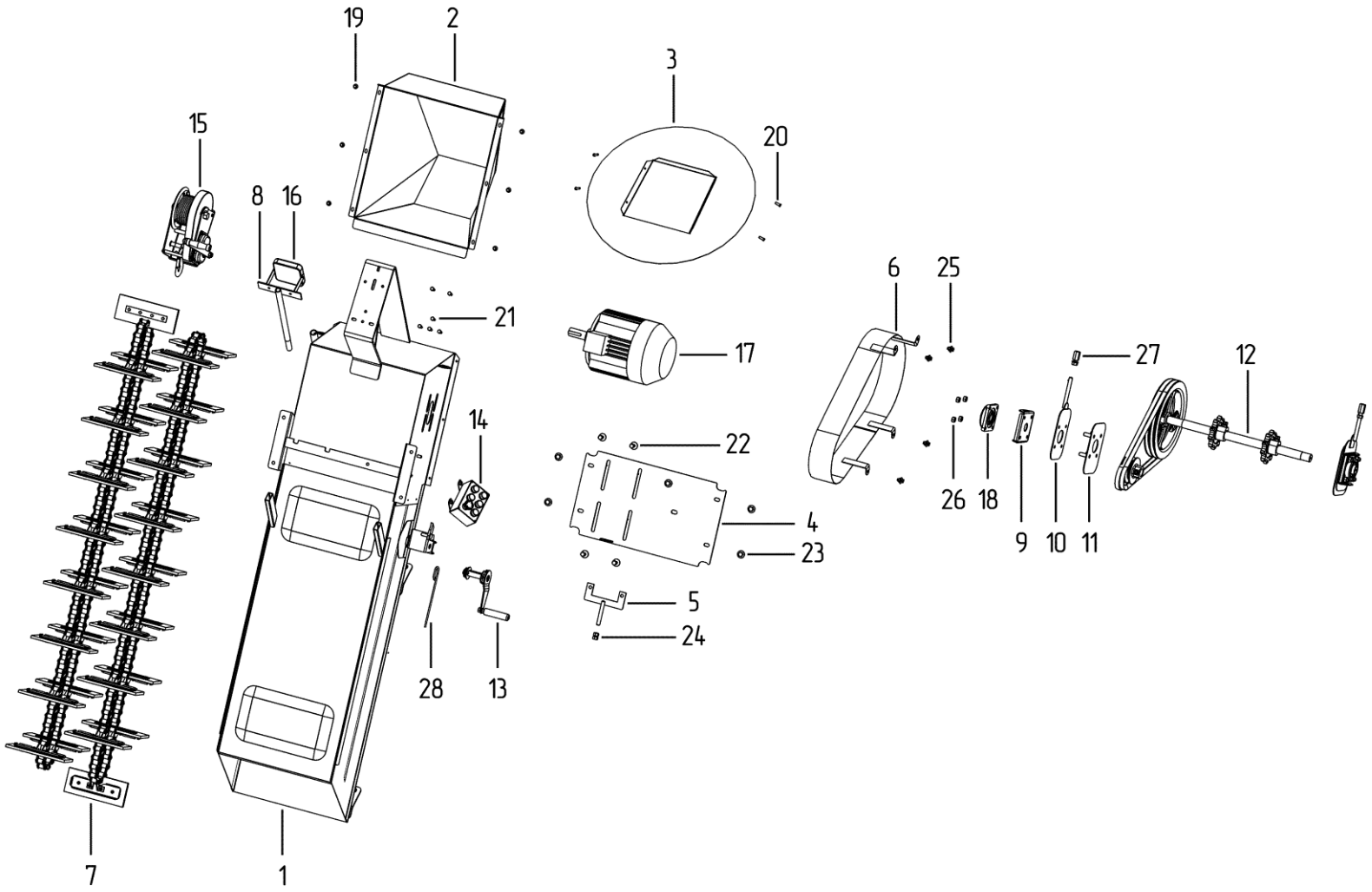

ЦЕПНОЙ ТРАНСПОРТЁР (БУНКЕР), ЦЕПЬ СКРЕБКОВАЯ, ЛЕБЁДКА, ПРИВОД (рис. 8)

Номер	Наименование	Обозначение	Кол-во
	Цепной транспортер (бункер)		
1	Жесткость	РВХ.002.04.01.401	2
2	Накладка	РВХ.002.04.01.402	2
3	Скребок	РВХ.002.04.01.001	1
4	Замок	П-ТРД-38-46	2
5	Цепь L=2736 мм	ТРД -38-5600-1-2-8-6 ГОСТ 4267-78	2
6	Болт М6-6gх25 ГОСТ 7798-70		8
	Гайка М6-6Н.NF ГОСТ Р 50273-92		8
7	Болт М8-6gх16 ГОСТ 7798-70		4
	Гайка М8-6Н.NF ГОСТ Р 50273-92		4
	Лебёдка		
1	Рычаг	ПЗС 000.06.060.1	1
2	Корпус лебёдки	ПЗС 000.06.210	1
3	Катушка	ПЗС 000.06.050	1
4	Ручка ПА6 черный, 25х12х105	ПЗС 000.01.001.1	1
5	Винт с внутренним шестигранником М10х120		1
	Гайка М10-6Н.019 ГОСТ 5915-70		2
	Шайба 10Л 019 ГОСТ 6402-70		1
	Шайба А.10.37.019 ГОСТ 11371-78		2
6	Шайба А 20.019 ГОСТ 6958-78		1-3
7	Шплинт 4х40.019 ГОСТ 397-79		1
	Цепь скребковая		
1	Жесткость	ПЗС 000.02.461	1
2	Накладка	ПЗС 000.02.462	1
3	Скребок		1
4	Звено скребка		2
5	Звено		1
6	Заклёпка стальная полукруглая		4
	Привод		
1	Вал	ПЗК-В. 60.02.601	1
2	Шкив	ЗПА 04.103	1
3	Шкив	ОВС А60.108.110-32	1
	Винт М10х30.019 ГОСТ 11738-84		1
	Гайка М10.019 ГОСТ 5915-70		1
	Шпонка	10х8х50	1
4	Звёздочка	Н.023.211-02 ⌀32	2
5	Шпонка	8х7х56 ГОСТ 23360-78	2
6	Шпонка	8х7х60 ГОСТ 23360-78	1
7	Ремень В(Б)-1500 ГОСТ 1284.1-89		2
8	Болт М10-6gх30.019 ГОСТ 7798-70		1
	Гайка М10		1
9	Болт М10-6gх25 ГОСТ 7796-70		2
	Гайка М10		2

ЦЕПНОЙ ТРАНСПОРТЕР (БУНКЕР) рис. 8

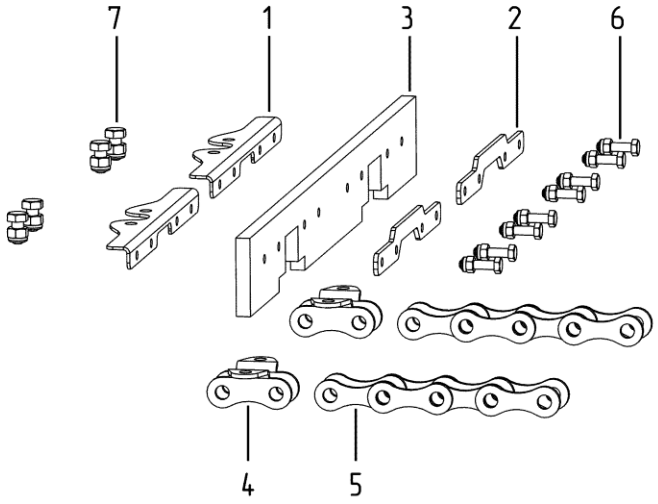

ЛЕБЁДКА

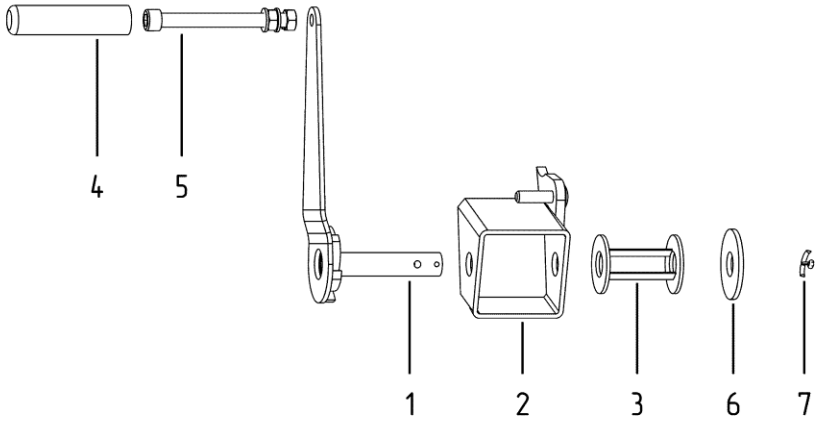

ЦЕПЬ СКРЕБКОВАЯ

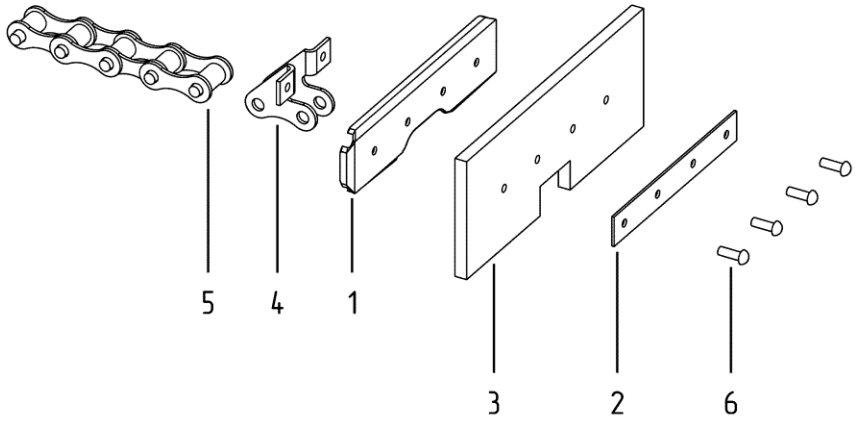

ПРИВОД

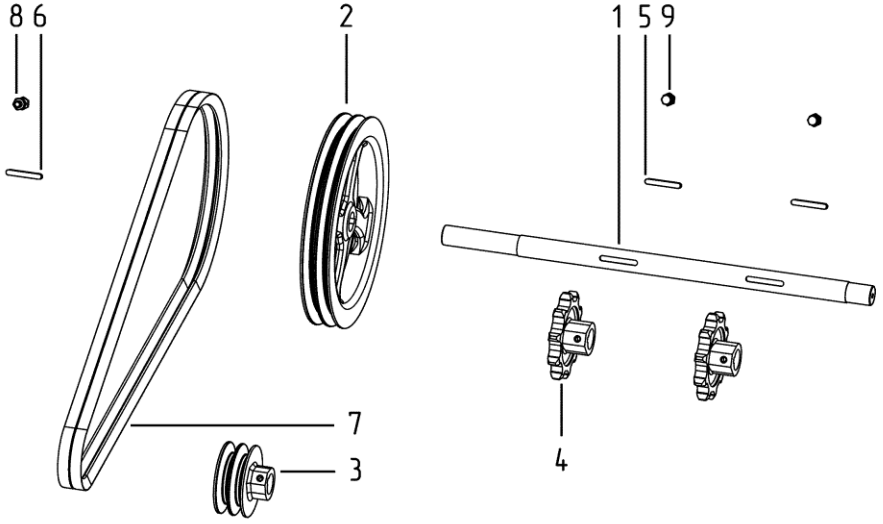

БЛОК ТРИММЕРА (рис. 9)

Номер	Наименование	Обозначение	Кол-во
1	Боковина левая	ПЗК 60.100.03.110-01	1
2	Боковина правая	ПЗК 60.100.03.110	1
3	Стенка передняя	ПЗС 200.03.405	1
4	Крышка	ПЗК 100.200.03.150	1
5	Плита подмоторная	ПЗК 100.200.03.170	1
6	Барабан приводной	ПЗС 200.03.130-01	1
7	Барабан натяжной	ПЗС 200.03.120-01	1
8	Натяжитель	ПЗС ЗР 000.03.160	2
9	Шпилька	ПЗС 200.03.601	2
10	Основание съемника	ПЗК 000.03.403	4
11	Основание съемника	ПЗК 000.03.403-01	2
12	Ограждение	ПЗК 60.100.03.100	1
13	Ремень бесконечный с рёбрами / Лента триммера	4х500х2560 БКНЛ-65 (С)	1
14	Подшипниковый узел	UCF 206	6
15	Заглушка ø120мм		1
16	Ремень	В(Б) 2400/2360	2
17	Шкив	ОВС А60.108.130-02 (ø38)	1
18	Шкив	ЗП 03.108	1
19	Электродвигатель	АИР132М4-11 кВт 1500 об/мин	1
20	Палец	РВХ.000.05.07.609	1
21	Трос ø5 мм	L=500 мм	1
	Зажим для троса 5 мм		2
	Трос ø3 мм	L=300 мм	1
	Зажим для троса 3 мм		2
22	Планка натяжная	ПЗС 000.03.060	2
	Гайка М12 х 1,25-6Н ГОСТ 5915-70		4
	Шайба 12 019 ГОСТ 6402-70		4
23	Винт 10х40.019 ГОСТ 11738-84		2
	Гайка М10.019 ГОСТ 5915-70		2
	Шпонка 8х7х60 ГОСТ 23360-78		2
24	Гайка М12-6Н.019 ГОСТ 5915-70		24
	Шайба 12Л 019 ГОСТ 6402-70		24
25	Болт М10х1-6gх40 (S16) ГОСТ 7798-70		4
	Гайка М10х1-6Н (S16) ГОСТ 5915-70		4
	Шайба А 10.37 ГОСТ 6958-78		4
26	Болт М12-6gх25.016 ГОСТ 7796-70		8
	Гайка М12-6Н.016 ГОСТ 5915-70		8
	Шайба 12Л 016 ГОСТ 6402-70		8
	Шайба А.12.37.016 ГОСТ 11371-78		8
27	Гайка соединительная (муфта) М12	DIN 6334	2
	Шайба А 12.37.016 ГОСТ 6958-78		2
28	Гайка М12-6Н.016 ГОСТ 5915-70		4
	Шайба 12Л 016 ГОСТ 6402-70		4
29	Болт М8-g6х20.58.С ГОСТ 7798-70		4
	Гайка М8-Н6.6 ГОСТ 5915-70		4
	Шайба 8.02 ст3 019 ГОСТ 11371-78		4
	Шайба 8.65Г ГОСТ 6402-70		4
30	Болт М8-6gх20 ГОСТ 7798-70		8
	Гайка М8-6Н ГОСТ 5915-70		8
	Шайба 8Л 016 ГОСТ 6402-70		8
	Шайба А.8.02.Ст3 ГОСТ 11371-78		8
31	Рым-болт М12.016 ГОСТ 4751-73		2
32	Гайка М8х1-6Н ГОСТ 5915-70		4
	Шайба А.6.37 ГОСТ 11371-78		4
40	**Катушка**	**ПЗС 200.03.140-01**	**1**
41	Вставка	ПЗС 200.03.444	4
42	Вставка (для льна)	ПЗС 200.03.444.30	4
43	Болт М6-6gх16.019 ГОСТ 7798-70		12
	Гайка М6-6Н.019 ГОСТ 5915-70		12
	Шайба 6Л 019 ГОСТ 6402-70		12
50	**Щиток в сборе**		**2**
51	Накладка	ПЗС 000.03.465	2
52	Щиток БКНЛ	ПЗС 000.03.003	2
53	Гайка М6-6Н.019 ГОСТ 5915-70		4
	Шайба 6Л 019 ГОСТ 6402-70		4

БЛОК ТРИММЕРА рис. 9

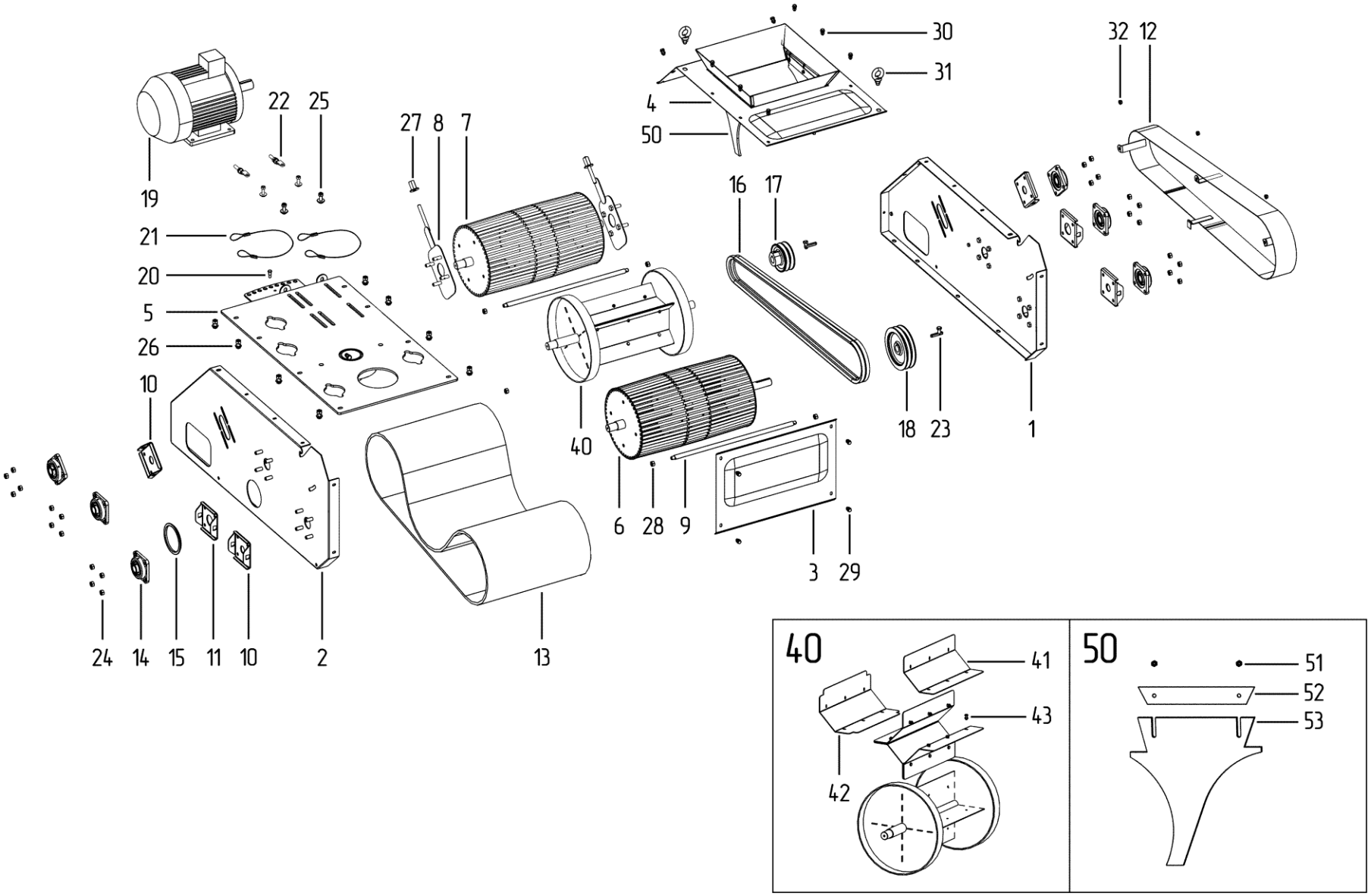

ТРУБА ТРИММЕРА (рис. 10)

Номер	Наименование	Обозначение	Кол-во
	Труба с носком в сборе	**РВХ.000.08.000**	**1**
1	Основание	РВХ.000.08.010.000	1
2	Вставка	РВХ.000.02.020.000	1
3	Вставка верхняя	РВХ.000.02.050.000	1
4	Носок	РВХ.000.09.000	1
5	Вставка верхняя	РВХ.000.08.020.000	1
6	Вставка	РВХ.000.02.070.000	1
7	Вставка	РВХ.000.02.030.000	1
8	Тяга	РВХ.000.02.08.801	1
9	Тяга надставка	РВХ.000.02.080.000	1
10	Тяга надставка	РВХ.000.02.08.120	1
11	Ось	ПЗС 200.03.691	1
	Шайба С.14.37 ГОСТ 11371-78		2
	Шплинт 3,2х36.4 ГОСТ 397-79		2
12	Цепь	⌀8 DIN763 L=5500 мм	1
13	Скоба такелажная		2
14	Болт М10-6gх40.019 ГОСТ 7798-70		3
	Гайка М10-6Н.LF ГОСТ Р 50273-92		3
15	Болт М8х1-6gх20 ГОСТ 7798-70		24
	Гайка М8х1-6Н ГОСТ 5915-70		24
	Шайба 8Л ГОСТ 6402-70		24
20	**Механизм подъёма носка**		**1**
21	Рукоятка	ПЗК 000.03.380	1
22	Пластина	ПЗС 000.03.485	2
23	Втулка	ПЗС 000.03.885	2
24	Втулка	ПЗС 000.03.886	1
25	Кронштейн	ПЗК 000.03.260	1
26	Ручка 25х12х105 ПАВ черная	ПЗС 000.01.001.1	1
27	Направляющая	ПЗК 000.03.080.110	1
28	Винт с внутренним шестигранником М10х120		1
	Гайка М10-6Н.019 ГОСТ 5915-70		2
	Шайба 10Л.019 ГОСТ 6402-70		1
	Шайба А.10.37.019 ГОСТ 11371-78		2
29	Гайка М10-6Н.LF ГОСТ Р 50273-92		2
	Шайба 10Л.019 ГОСТ 6402-70		2
30	Гайка М10-6Н.LF ГОСТ Р 50273-92		1
	Шайба С.10.019 ГОСТ 11371-78		2

ТРУБА ТРИММЕРА рис. 10

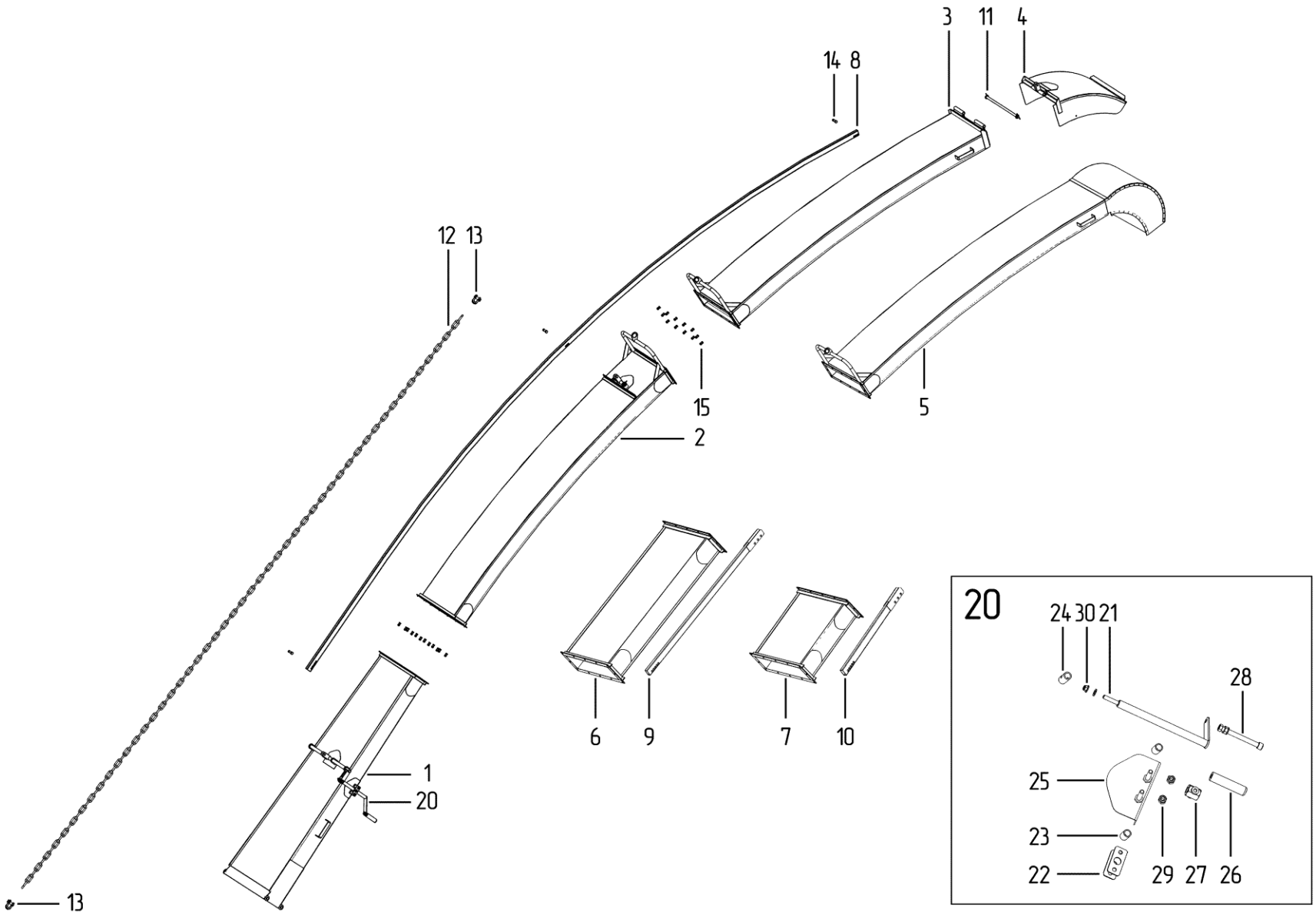

ШКАФ ЭЛЕКТРИЧЕСКИЙ И ПУЛЬТ (рис. 11)

Номер	Наименование	Обозначение	Кол-во
	Шкаф электрический		**1**
1	Корпус металлический	ЩПМ-2.3.1-0 (250×300×150) У2 IP54	1
2	Выключатель автоматический	ВА 47-29 2/6	1
3	Выключатель автоматический	ВА 47-29 3/63	1
4	Контактор магнитный транспортера	КМИ 11810/220 В	1
5	Контактор магнитный триммера	КМИ 23210/220 В	1
6	Реле тепловое транспортера	РТИ 1321 (12÷18) А	1
7	Реле тепловое триммера	РТЛ 2053Д (25÷18) А	1
8	Приставка	ПКН-11	1
9	Кулачковый переключатель	ПК-2-13 ЗП 63А	1
10	Лампа	AD22DS LED матрица, ⌀22 мм	1
	Пульт		
1	Пульт	PBX.000.011.000	1
2	Кнопка зелёная	XB7NA31	2
3	Кнопка красная	XB7NA42	2
4	Кнопка с фиксацией зелёная	SB7-CAL35 ⌀22	1
5	Кнопка аварийная с фиксацией	LAY5-BS542	1

ШКАФ ЭЛЕКТРИЧЕСКИЙ рис. 11

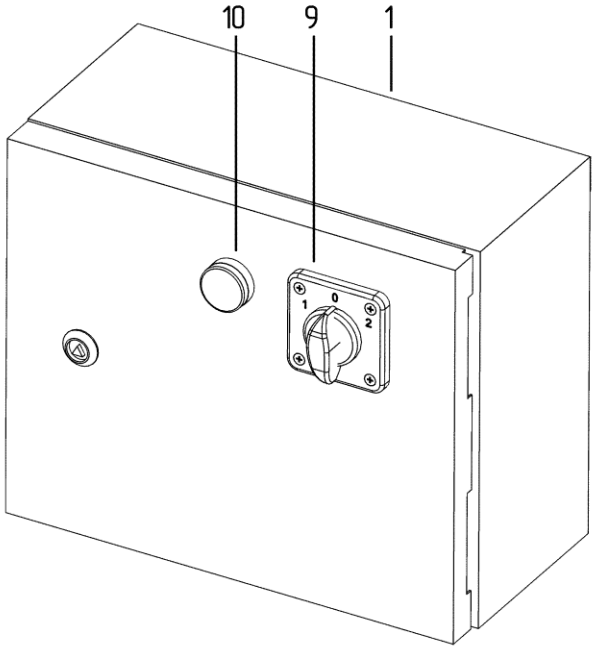

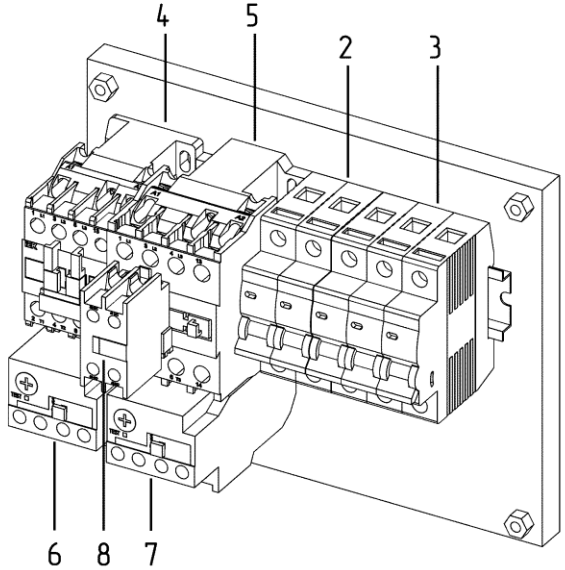

ПУЛЬТ

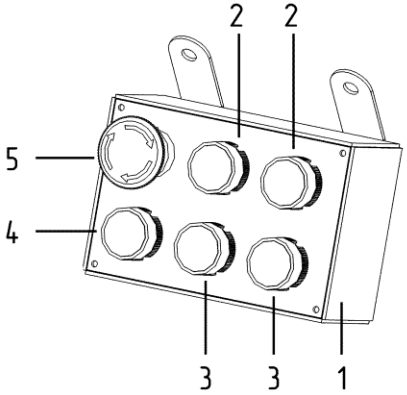

ПЕРЕЧЕНЬ РЕКОМЕНДУЕМЫХ ЗАПАСНЫХ ЧАСТЕЙ

Номер	Наименование	Обозначение	Кол-во
1	Вал натяжной транспортерный	РВХ.001.00.602	1
2	Вал натяжной бункерный	РВХ.001.00.601	1
3	Вал ведомый	РВХ.001.00.603	1
4	Вал	ПЗК-В. 60.02.601	1
5	Цепной транспортер	РВХ.002.04.000	1
6	Цепной транспортер 17 скребков ТРД-38-4000		2
7	Барабан приводной	ПЗС 200.03.130-01	1
8	Барабан натяжной	ПЗС 200.03.120-01	1
9	Катушка	ПЗС 200.03.140-01	1
10	Ремень бесконечный с рёбрами / Лента триммера	4х500х2560 БКНЛ-65 (С)	1
11	Ремень	В(Б) 2400/2360	2
12	Ремень	В(Б)-1500 ГОСТ 1284.1-89	2
13	Подшипниковый узел	UCF 206	8
14	Подшипниковый узел	UCFL 206	6
15	Звездочка	Н.023.211-02	4
16	Звездочка	ЗС 1041 (⌀32)	4
17	Звездочка Z19 в сборе	РВХ.000.016.000	1
18	Звездочка Z14 в сборе	РВХ.000.017.000	1

По всем интересующим Вас вопросам в части конструкции и эксплуатации разгрузчика вагона – хоппера РВХ-90 обращаться в ООО «ВОРОНЕЖСКИЙ ЗАВОД СЕЛЬХОЗМАШИН».

394040, г. Воронеж, ул. Латненская, д. 9а

☎ 8 (473) 243-93-15
✉ asd-novik@mail.ru
💻 www.vzs-m.ru